DEXTER POWER

2 YEAR GUARANTEE

Router PC1300RT Фрезеровальный станок 1300Вт

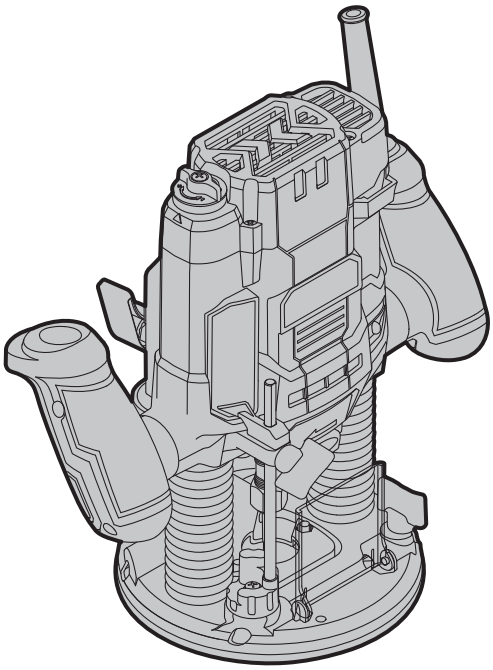

Серийный номер: 20171400DDMMYY01XXXXXX

Производитель: Наньцзин Червон Индастри Ко., Лтд.
Адрес производителя: № 159 Цзян-Цзюнь Рд. Цзяннин Экономик энд Техникал Девелопмент Зоун, Наньцзин, Цзянсу, Китай

Копию сертификата соответствия или декларации о соответствии на данный товар можно получить на информационной стойке любого из магазинов Леруа Мерлен Восток.
Лицо уполномоченное принимать претензии по качеству товара: ООО "Леруа Мерлен Восток"- 141031, Московская обл. г. Мытищи, Осташковское ш. 1, РФ.

Срок службы (г) : 10

EAN CODE: 3 276000 228066

Сделано в Китае MM/YY

дата публикации инструкции: 06/2019

2016/11

УСЛОВНЫЕ ОБОЗНАЧЕНИЯ

Прочитайте руководство по эксплуатации, чтобы уменьшить риск получения травм.

Соответствует основным применимым стандартам безопасности европейских директив.

Устройство класса II. Двойная изоляция. Заземленные штепсельные вилки не требуются.

Обозначает риск получения травмы, смерти или повреждения инструмента в случае несоблюдения инструкций, приведенных в данном руководстве.

Обозначает риск поражения электрическим током.

Неисправное и/или использованное электрическое или электронное оборудование необходимо сдать в соответствующий пункт приема отходов для утилизации.

В случае повреждения кабеля или во время технического обслуживания необходимо отключить вилку от электросети.

Используйте защитные очки.

Используйте респиратор.

Этот продукт может перерабатываться. Если он больше не пригоден для пользования, сдайте его в утилизационный центр.

RU

СОДЕРЖАНИЕ

1. Область применения станка
2. Инструкция по технике безопасности
3. Описание
4. Технические характеристики
5. Перед началом эксплуатации
6. Использование
7. Обслуживание
8. Устранение неполадок
9. Утилизация и переработка
10. Гарантия
11. Декларация соответствия нормам ЕС

1. ОБЛАСТЬ ПРИМЕНЕНИЯ СТАНКА

Данное устройство предназначено для снятия фасок, вырезания кромок, профилей и удлиненных отверстий, а также для выполнения шаблонных разрезов в дереве, пластике и легких строительных материалах с твердой опорой на заготовку. Не используйте устройство, инструменты и принадлежности для дополнительных операций и процессов, для которых они не предназначены (см. инструкцию производителя). Любое другое применение недопустимо.Не используйте устройство в условиях сильного холода или влажности, а также других экстремальных условиях.

2. ИНСТРУКЦИЯ ПО ТЕХНИКЕ БЕЗОПАСНОСТИ

ОБЩИЕ ПРАВИЛА БЕЗОПАСНОСТИ

⚠ **ПРЕДУПРЕЖДЕНИЕ. Прочитайте все правила безопасности, инструкции, иллюстрации и спецификации, прилагаемые к этому электроинструменту.** *Невыполнение изложенных ниже инструкций может привести к поражению электрическим током, пожару и (или) тяжелым травмам.*

СОХРАНИТЕ ВСЕ ПРЕДУПРЕЖДЕНИЯ И ИНСТРУКЦИИ ДЛЯ ИСПОЛЬЗОВАНИЯ В БУДУЩЕМ.

Термин «электроинструмент» в предупреждениях означает электрический инструмент с питанием от сети (с кабелем) или электрический инструмент с питанием от батареи (без кабеля).

RU

1) БЕЗОПАСНОСТЬ РАБОЧЕГО МЕСТА

a) **Обеспечьте чистоту и освещенность рабочего места.** *Загроможденные и плохо освещенные места служат причиной несчастных случаев.*

b) **Не используйте электроинструменты во взрывоопасных местах, например вблизи горючих жидкостей, газов или пыли.** *Электроинструменты генерируют искры, которые могут воспламенить пыль или испарения.*

c) **Не позволяйте детям и другим людям находиться вблизи работающего электроинструмента.** *Отвлекающие факторы могут привести к потере контроля над инструментом.*

2) Электробезопасность

a) **Вилка электроинструмента должна соответствовать розетке. Никогда не переделывайте вилку.** *Не используйте никакие переходники для вилок с заземлением. Использование оригинальных вилок и соответствующих им розеток уменьшают риск поражения электрическим током.*

b) **Избегайте прикосновений к заземленным объектам – трубам, радиаторам, плитам и холодильникам.** *Существует повышенная опасность поражения электрическим током, если ваше тело заземлено.*

c) **Не подвергайте электроинструменты воздействию дождя или влаги.** *При попадании воды в электроинструмент увеличивается риск поражения электрическим током.*

d) **Обращайтесь с кабелем аккуратно. Никогда не переносите, не тяните и не выключайте электроинструмент за кабель. Не оставляйте кабель вблизи источников тепла, масла, острых предметов или движущихся частей.** *Поврежденные или запутанные кабели повышают опасность поражения электрическим током.*

e) **Для работы с электроинструментом вне помещения используйте предназначенный для этого удлинительный кабель.** *Использование кабеля, подходящего для использования вне помещения, снижает риск поражения электрическим током.*

f) **Если использование электроинструмента в сыром помещении неизбежно, подключайте его через устройство защитного отключения (УЗО).** *Использование УЗО уменьшает риск поражения электрическим током.*

RU

3) ЛИЧНАЯ БЕЗОПАСНОСТЬ

a) **Будьте бдительны, следите за тем, что делаете, и следуйте здравому смыслу при использовании электроинструмента.** *Не пользуйтесь электроинструментом, если вы устали или находитесь под воздействием наркотиков, алкоголя или медикаментов. Даже кратковременная невнимательность при работе с электроинструментом может привести к тяжелым травмам.*

b) **Используйте средства индивидуальной защиты. Всегда надевайте защитные средства для глаз.** *Использование защитных средств, таких как противопылевая маска, нескользкая предохранительная обувь, жесткая каска или средства защиты органов слуха в соответствующих условиях уменьшает риск травмирования.*

c) **Не допускайте непредвиденных запусков. Перед подключением инструмента к сети питания (или аккумулятору) и перед его переноской убедитесь, что выключатель находится в выключенном положении.** *Переноска электроинструмента с пальцем на выключателе и включение вилки в розетку при включенном электроинструменте – причины несчастных случаев.*

d) **Перед включением электроинструмента снимите с него регулировочные инструменты и гаечные ключи.** *Гаечный ключ, оставленный на подвижной детали электроинструмента, может вызвать травмы.*

e) **Не тянитесь. Во время работы всегда сохраняйте устойчивое положение.** *Это позволит вам лучше контролировать электроинструмент в непредвиденных ситуациях.*

f) **Одевайтесь надлежащим образом. Не надевайте свободную одежду и украшения.** *Держите волосы, одежду и перчатки подальше от движущихся частей. Свободная одежда, украшения и длинные волосы могут попасть в движущиеся части.*

g) **При наличии пылеулавливающих устройств убедитесь в том, что они подключены и правильно работают.** *Использование этих устройств снижает вред, причиняемый пылью.*

з) **Не допускайте небрежности, которая может возникнуть из-за частого использования инструмента и повлечь за собой самоуверенность и игнорирование правил безопасности.** *Неосторожное действие может причинить серьезную травму за доли секунды.*

4) ИСПОЛЬЗОВАНИЕ И ОБСЛУЖИВАНИЕ ЭЛЕКТРОИНСТРУМЕНТА

a) **Не прилагайте к электроинструменту чрезмерных усилий. Используйте подходящий для ваших задач электроинструмент.** *Правильный электроинструмент безопасен и лучше работает при номинальной мощности.*

b) **Не используйте электроинструмент, если его выключатель неисправен.** *Электроинструменты с неисправным выключателем опасны и подлежат ремонту.*

c) **Перед регулировкой, сменой аксессуаров или хранением отключите электроинструмент от сети питания и/или аккумуляторов.** *Такие меры предосторожности уменьшают риск случайного запуска электроинструмента.*

d) **Храните неиспользуемые электроинструменты в местах, недоступных для детей, и не доверяйте электроинструмент лицам, не знакомым с ним и с этими инструкциями.** *Электроинструменты опасны в руках неподготовленных пользователей.*

e) **Выполняйте техобслуживание электроинструментов. Проверьте выравнивание и сцепление подвижных деталей, наличие поломок и прочие условия, которые могут повлиять на работу электроинструмента.** *В случае повреждения инструмента отремонтируйте его перед использованием. Многие несчастные случаи вызваны неправильным обслуживанием электроинструментов.*

f) **Храните режущие инструменты в чистоте и заточенном состоянии.** *Правильно обслуживаемые и хорошо заточенные режущие инструменты меньше заклинивают и лучше контролируются.*

g) **Используйте электроинструмент, аксессуары, насадки и т. п. в соответствии с этими инструкциями, учитывая условия и специфику выполняемой работы.** *Использование электроинструмента для выполнения непредусмотренных операций может привести к опасным ситуациям.*

з) **Следите за тем, чтобы рукоятки и поверхности захвата были сухими и чистыми и на них не было масла или смазочного материала.** *Скользкие рукоятки и поверхности захвата не позволяют безопасно использовать инструмент и контролировать его в непредвиденных ситуациях.*

5) **РЕМОНТ**

a) **Обслуживание электроинструмента должно производиться квалифицированным специалистом с использованием только идентичных запасных частей.** *Это обеспечит безопасную работу электроинструмента.*

RU

ПРАВИЛА ТЕХНИКИ БЕЗОПАСНОСТИ ПРИ ИСПОЛЬЗОВАНИИ ФАСОННО-ФРЕЗЕРНОГО СТАНКА

1. **Удерживайте электроинструмент за изолированные поверхности захвата, так как устройство во время работы может задеть собственный кабель питания.** *касание режущим элементом проводки под напряжением может передать напряжение на металлические части электроинструмента и привести к поражению оператора электрическим током.*
2. **Используйте зажимы или другие приспособления для фиксации заготовки на устойчивом основании.** *Если держать обрабатываемую деталь руками или прижимать к телу, это может привести к потере равновесия и контроля.*

- При использовании электроинструмента всегда надевайте респиратор и средства защиты органов слуха.
- Используйте только предназначенные для данного устройства насадки.
- Используйте только острые насадки, не имеющие повреждений и трещин. Затупившиеся насадки могут стать причиной заклинивания.
- Перед работой надежно фиксируйте маленькие заготовки. Никогда не удерживайте их руками.
- Опасно! Держите руки подальше от режущих элементов.
- Фиксируйте заготовку при помощи зажимных приспособлений.
- Перед запуском убедитесь, что насадка правильно установлена и надежно закреплена во втулке.
- Не превышайте максимальную допустимую скорость вращения фрезы.
- Вырезание фасок должно всегда выполняться против направления вращения насадки.
- Перед контактом с заготовкой насадка должна достигнуть максимальной скорости вращения.
- При работе с устройством соблюдайте осторожность и всегда крепко удерживайте станок за рукоятки обеими руками. Во время работы всегда сохраняйте устойчивое положение.
- Опасайтесь реакции крутящего момента от устройства, особенно если насадка застряла в заготовке.
- После завершения работы отпустите рукоятку, чтобы устройство вернулось в исходное положение.
- Хорошо ознакомьтесь с рабочим местом и остерегайтесь опасных ситуаций, которые можно не заметить из-за шума устройства.
- Внимание! После выключения устройства дождитесь полной остановки насадки. Прежде чем извлечь насадку из заготовки, дождитесь полной остановки устройства.
- Никогда не пытайтесь замедлить работу станка вручную.
- Не прикасайтесь к насадке сразу после завершения работы. Она может быть очень горячей и нанести ожоги.
- Не пытайтесь остановить станок, прилагая к насадке боковое давление.
- Не прилагайте к станку чрезмерных усилий. Станок выполнит работу лучше, если обращаться с ним не спеша.

2. ИНСТРУКЦИЯ ПО ТЕХНИКЕ БЕЗОПАСНОСТИ

- Избегайте контакта с гвоздями и винтами. Перед работой проверьте заготовку и удалите из нее все гвозди и винты.
- В случае возникновения электрической или механической неполадки немедленно выключите устройство и отсоедините его от электросети.

3. ОПИСАНИЕ

1. Выключатель питания
2. Кнопка блокировки
3. Регулятор скорости
4. Погружной кнопочный рычаг
5. Кнопка блокировки шпинделя
6. Гайка втулки
7. Амортизатор ограничителя глубины
8. Ограничитель глубины
9. Ручка тонкой регулировки
10. Адаптер пылеулавливающего устройства
11. Зажимной винт
12. Винт для боковой направляющей
13. Панель основания
14. Рукоятка
15. Отсек для хранения гаечного ключа
16. Прозрачная крышка

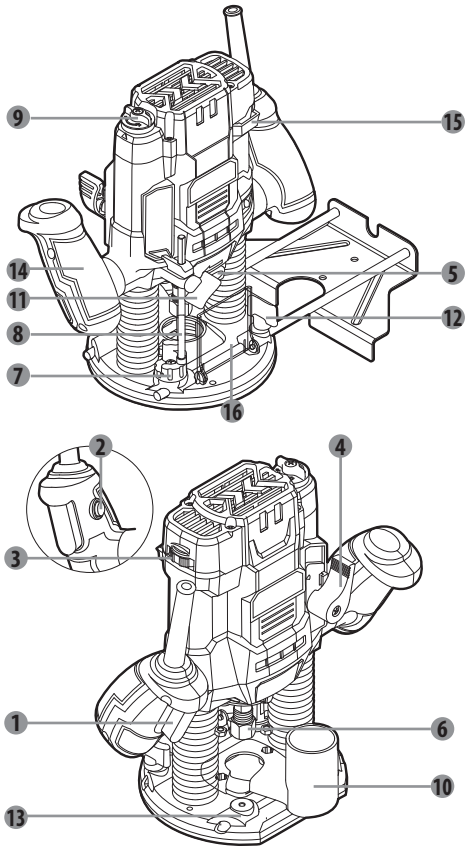

RU

4. ТЕХНИЧЕСКИЕ ХАРАКТЕРИСТИКИ

Маркировка		**PC1300RT**
Номинальное напряжение		230 В~, 50 Гц
Номинальная потребляемая мощность		1300 Вт
Скорость, n_0		11 000-30 000 об/мин
Размер втулки		6/8 мм
Максимальная глубина резки		55 мм
Уровень звукового давления L_{pA} (K_{pA}=3 дБ (A))		90,9 дБ (A)
Уровень звуковой мощности L_{wA} (K_{wA}=3 дБ (A))		101,9 дБ (A)
Уровень вибрации a_h (K=1,5 м/с^2)	**Уровень вибрации основной рукоятки**	1,86 м/с^2
	Уровень вибрации вспомогательной рукоятки	1,67 м/с^2

ПРИМЕЧАНИЕ

- Указанное общее значение вибрации и указанный уровень шума были определены с помощью стандартного теста и могут быть использованы для сравнения разных инструментов.
- Указанное общее значение вибрации и указанный уровень шума также могут использоваться для предварительной оценки уровня воздействия.

ПРЕДУПРЕЖДЕНИЕ

- Реальный уровень вибрации и уровень шума электроинструмента могут отличаться от указанных в зависимости от способа использования инструмента и в особенности от обрабатываемой заготовки.
- Необходимо определить меры безопасности для защиты оператора на основе оценки воздействия в реальных условиях использования (учитывая все периоды рабочего цикла — время, когда инструмент выключен и когда он работает вхолостую, а также время запуска). В зависимости от фактического использования оборудования показатели вибрации могут отличаться от заявленных. Принимайте надлежащие меры для защиты от воздействия вибрации. Принимайте в расчет весь процесс работы, включая время, когда устройство работает на холостом ходу или выключено. К надлежащим мерам относится плановое техническое обслуживание и уход за инструментом и принадлежностями, поддержание рук в тепле, периодические перерывы и надлежащее планирование технологического процесса.

5. ПЕРЕД НАЧАЛОМ ЭКСПЛУАТАЦИИ

ПРЕДУПРЕЖДЕНИЕ. Перед началом эксплуатации устройство должно быть отключено от источника питания.

RU

5. ПЕРЕД НАЧАЛОМ ЭКСПЛУАТАЦИИ

Выбор фрезы

Фрезы для станка доступны в самых различных конфигурациях, в зависимости от обрабатываемого материала и вида выполняемой работы.

Материал фрезы	Применение
Быстрорежущая сталь (HSS)	Мягкие материалы, например хвойная древесина и пластик.
Твердый сплав (с твердосплавным наконечником)	Твердые и абразивные материалы, например твердая древесина и легкие строительные материалы, такие как алюминий.

ПРЕДУПРЕЖДЕНИЕ. Используйте только такие насадки, допустимая скорость вращения которых по крайней мере равна самой высокой скорости работы устройства без нагрузки.

Диаметр хвостовика фрезы должен соответствовать номинальному диаметру держателя инструмента (втулки).

Установка и извлечение фрезы

Установка фрезы

При установке и замене фрезы рекомендуется надевать защитные перчатки.

1. Нажмите и удерживайте кнопку блокировки шпинделя и вращайте шпиндель, пока фиксатор шпинделя полностью не разблокируется.
2. Открутите гайку втулки при помощи гаечного ключа. Вставьте хвостовик фрезы во втулку.
3. Нажмите и удерживайте кнопку блокировки шпинделя и затяните гайку втулки при помощи гаечного ключа.
4. Отпустите кнопку блокировки шпинделя.

Извлечение фрезы

1. Нажмите и удерживайте кнопку блокировки шпинделя.
2. Открутите гайку втулки при помощи гаечного ключа и извлеките фрезу.
3. Затяните гайку втулки и отпустите кнопку блокировки шпинделя.

RU

Установка боковой направляющей

Боковая направляющая является эффективным вспомогательным приспособлением для резки по прямой линии для снятия фасок или пазов.

Открутите два винта боковой направляющей.

Пропустите стержни боковой направляющей через отверстия в панели основания.

Отрегулируйте расстояние между фрезой и боковой направляющей, передвинув направляющую в нужное положение.

Затяните винты боковой направляющей, чтобы зафиксировать направляющую на месте.

Пылеулавливание

Средства пылеулавливания помогают предотвратить накопление большого количества пыли, в том числе в воздухе, и облегчают ее утилизацию.

При длительной работе с деревом или материалами, при обработке которых образуется опасная для здоровья пыль, подключайте к устройству подходящее внешнее пылеулавливающее устройство.

5. ПЕРЕД НАЧАЛОМ ЭКСПЛУАТАЦИИ

При использовании системы пылеулавливания убедитесь, что пылесос находится на безопасном расстоянии и установлен таким образом, чтобы он не мог перевернуться или помешать движению станка или заготовки.

Шланг и кабель питания пылесоса также должны размещаться таким образом, чтобы они не мешали движению станка или заготовки.

Сначала включайте пылесос, а затем станок.

Опустошайте пылесос по мере необходимости.

Грубая настройка глубины резания

Глубина резания — это расстояние между ограничителем глубины и поворотным шпинделем ограничителя глубины.

1. Открутите зажимной винт, чтобы ограничитель глубины мог двигаться свободно.
2. Опустите вниз погружной рычаг против часовой стрелки и опустите станок вниз, пока он не коснется заготовки, затем зафиксируйте станок на месте, отпустив погружной рычаг.
3. Переместите ограничитель глубины вниз относительно поворотного шпинделя ограничителя до значения шкалы «0».
4. Отрегулируйте ограничитель глубины до нужной глубины, опустите вниз погружной рычаг против часовой стрелки и снова переместите станок обратно вверх.

После грубой настройки глубины резания выполните пробный разрез и при необходимости откорректируйте настройку.

ТОНКАЯ НАСТРОЙКА ГЛУБИНЫ РЕЗАНИЯ

После выполнения пробного разреза можно выполнить тонкую настройку при помощи ручки тонкой регулировки (1 отметка шкалы = 0,1 мм / 1 поворот = 2,0 мм).

Использование амортизатора с буртом

1. Разделение процесса резки на несколько этапов.

Для выполнения глубоких разрезов рекомендуется делать несколько разрезов, постепенно уменьшая количество удаляемого материала. При помощи амортизатора с буртом процесс резки может быть разделен на несколько этапов. Установите желаемую глубину резания с минимальным шагом амортизатора с буртом. Затем для первых двух разрезов могут использоваться шаги большей длины.

2. Предварительная настройка различной глубины резания.

Если для обработки заготовки необходимо выполнить несколько разрезов разной глубины, то эту предварительную настройку также можно выполнить при помощи амортизатора с буртом.

Направление подачи

Подача станка всегда должна выполняться против направления вращения фрезы (встречное шлифование).

При подаче в направлении вращения фрезы (попутное фрезерование) станок может поломаться, а пользователь может потерять над ним контроль.

6. ИСПОЛЬЗОВАНИЕ

Регулятор скорости

Требуемую скорость можно выбрать при помощи регулировочного кольца (в том числе во время работы устройства).

Min-2	низкая скорость
3-4	редняя скорость
5-Max	высокая скорость

RU

6. ИСПОЛЬЗОВАНИЕ

Материал	Фасонно-фрезерный станок	Уровень скорости
Твердая древесина (Бук)	4-10 mm 12-20 mm 22-40 mm	5-6 3-4 1-2
Мягкая древесина (сосна)	4-10 mm 12-20 mm 22-40 mm	5-6 3-6 1-3
ДСП	4-10 mm 12-20 mm 22-40 mm	3-6 2-4 1-3
Пластик	4-15 mm 16-40 mm	2-3 1-2

Значения, указанные в таблице, являются стандартными. Необходимая скорость зависит от материала и рабочих условий и может быть определена на практике.

После длительного использования устройства на низкой скорости дайте ему остыть, запустив на максимальной скорости без нагрузки на 3 минуты.

Выключатель

ПРЕДУПРЕЖДЕНИЕ. Обязательно убедитесь, что напряжение питания соответствует напряжению, указанному на фирменном штемпеле инструмента.

Устройство оснащено кнопкой блокировки для предотвращения непредвиденных запусков.

ПРЕДУПРЕЖДЕНИЕ. Перед подключением инструмента к электросети всегда проверяйте работоспособность кнопки блокировки и пускового выключателя.

RU

Чтобы включить устройство, нажмите кнопку блокировки и зажмите курковый переключатель.

Чтобы выключить устройство, отпустите курковый переключатель.

ПРОЦЕСС СНЯТИЯ ФАСОК

Настройте глубину резания, как описано выше. Поместите станок на заготовку и включите.
Нажмите на погружной рычаг и медленно опустите станок, пока ограничитель глубины не упрется в амортизатор.
Зафиксируйте станок в этом положении, отпустив погружной рычаг. Выполните процедуру резания, равномерно подавая устройство вдоль заготовки. После завершения работы поднимите станок вверх и выключите.

Снятие фасок при помощи направляющей втулки

1. Направляющая втулка позволяет выполнять шаблонные срезы на заготовке.
2. Извлеките два винта из пластины основания и зафиксируйте направляющую втулку на нижней части панели основания при помощи двух винтов.
3. Опустите станок с направляющей втулкой на шаблон.

4. Включите станок. Нажмите на погружной рычаг и медленно опустите станок на заготовку до нужной глубины. Отпустите погружной рычаг.
5. Ведите станок с направляющей втулкой по шаблону, прилагая легкое боковое давление.

ПРИМЕЧАНИЕ. Выберите фрезу, диаметр которой меньше, чем внутренний диаметр направляющей втулки. Фрезы диаметром более 13 мм нельзя использовать с данной направляющей втулкой.

ПРИМЕЧАНИЕ. Шаблон должен иметь толщину не менее 6 мм из-за выступающей высоты направляющей втулки.

Снятие фасок при помощи параллельной направляющей

1. Вставьте стержни параллельной направляющей в панель основания и затяните в нужном положении при помощи барашковых болтов.
2. Подавайте станок равномерно, прилагая боковое давление к параллельной направляющей вдоль края заготовки.

Снятие фасок в дугообразных профилях

1. Снимите параллельную направляющую, вставьте стержни направляющей в панель основания и затяните центрирующий штифт на стержнях направляющей при помощи барашкового болта.
2. Вставьте центрирующий штифт в отмеченный центр дуги и равномерно направляйте станок по поверхности заготовки.

7. ОБСЛУЖИВАНИЕ

Перед выполнением регулировки или обслуживания всегда отключайте инструмент от источника электропитания. Если кабель питания поврежден, то во избежание опасности его должен заменить изготовитель или его технический представитель.

В случае повреждения кабеля питания немедленно отсоедините вилку от источника питания.

Берегите инструмент от воздействия дождя.

Если угольные щетки необходимо заменить, это должен сделать квалифицированный специалист по ремонту (всегда заменяйте две щетки одновременно).

Очистка

Не используйте растворители для очистки пластиковых элементов. Большинство пластмассовых деталей чувствительны к различным промышленным растворителям и могут быть ими повреждены. Для очистки от грязи, угольной пыли и т. п. используйте чистую ткань.

7. ОБСЛУЖИВАНИЕ

Смазка

Все подшипники в этом инструменте имеют достаточное количество высококачественной смазки на весь срок службы при нормальных условиях эксплуатации, поэтому дополнительная смазка не требуется.

8. УСТРАНЕНИЕ НЕПОЛАДОК

Типичные неполадки пользователи часто могут определить и устранить сами. Поэтому проверьте устройство с помощью данного раздела. В большинстве случаев проблему можно быстро решить.

⚠ ПРЕДУПРЕЖДЕНИЕ! Выполняйте только действия, описанные в настоящей инструкции! Если проблему не удалось устранить самостоятельно, дальнейшая проверка, обслуживание и ремонт должны выполняться в авторизованном сервисном центре или другим квалифицированным специалистом.

Проблема	Возможная причина	Решение
Устройство не запускается.	Устройство не подключено к источнику питания.	Подключите инструмент к источнику питания.
	Неисправность кабеля питания или вилки.	Обратитесь к специалисту-электрику.
	Другая электрическая неисправность устройства.	Обратитесь к специалисту-электрику.
Устройство не достигает полной мощности.	Удлинитель не предназначен для работы с этим инструментом.	Используйте подходящий удлинитель.
	Источник питания (например, генератор) дает слишком низкое напряжение.	Подключите устройство к другому источнику питания.
	Вентиляционные отверстия заблокированы.	Почистите вентиляционные отверстия.
Неудовлетворительный результат.	Фреза изношена.	Замените на новую.
	Фреза не подходит для обрабатываемого материала.	Используйте подходящую фрезу.

RU

9. УТИЛИЗАЦИЯ И ПЕРЕРАБОТКА

Запрещается выбрасывать электротехнические изделия вместе с бытовыми отходами. Их необходимо сдавать на переработку в специальные центры утилизации. Для получения рекомендаций по утилизации обратитесь в местные органы власти или к продавцу.

Опасные вещества, содержащиеся в электрическом и электронном оборудовании, могут негативно влиять на окружающую среду и здоровье людей.

С целью утилизации это устройство можно также вернуть в магазин, где его приобрели, или продавцу (или дилеру Dexter).

10. ГАРАНТИЯ

1. Продукция компании Dexter разработана в соответствии с высшими стандартами качества для бытовых инструментов. Компания Dexter предоставляет на свою продукцию 24-месячную гарантию с даты приобретения. Эта гарантия распространяется на все дефекты материалов и производства, которые могут возникнуть. Никакие другие претензии любого вида, прямые или косвенные, относящиеся к людям или материалам, не могут быть удовлетворены. Продукция Dexter не предназначена для профессионального применения.
2. В случае возникновения проблемы или обнаружения дефекта необходимо прежде всего обратиться к дилеру компании Dexter. В большинстве случаев дилер компании Dexter может решить проблему или устранить дефект.
3. Ремонт или замена деталей не продлевают изначальный срок гарантии.
4. Гарантия не распространяется на дефекты, возникшие вследствие износа или неправильного обращения. Кроме прочего, это касается неисправностей, связанных с износом выключателей, защитных цепей и двигателей.
5. Претензия в рамках гарантийных обязательств может быть принята только при следующих условиях.
   - Имеется подтверждение даты покупки в виде чека.
   - Никакой ремонт и/или замена частей устройства не проводились третьими лицами.
   - Инструмент использовался должным образом (не перегружался и на него не устанавливались комплектующие сторонних производителей).
   - Нет следов повреждений вследствие внешних воздействий, таких как песок или камни.
   - Нет следов повреждений вследствие несоблюдения инструкций по технике безопасности и правил использования.
   - Отсутствуют форс-мажорные обстоятельства с нашей стороны.
   - Прилагается описание претензии.
6. Условия гарантийного обслуживания применяются вместе с нашими правилами продажи и поставки.
7. Неисправные инструменты, подлежащие возврату в компанию Dexter через дилера Dexter, компания Dexter принимает при условии надлежащей упаковки изделия. Если покупатель возвращает товары непосредственно в компанию Dexter, компания сможет выполнить обслуживание таких товаров только при условии, что покупатель оплачивает расходы на доставку.
8. Компания Dexter не принимает продукцию, не упакованную должным образо.

11. ДЕКЛАРАЦИЯ СООТВЕТСТВИЯ НОРМАМ ЕС

ADEO Services
135 rue Sadi Carnot
CS 00001
59790 Ronchin — France (Франция)

Заявляем, что данный продукт:
ФАСОННО-ФРЕЗЕРНЫЙ СТАНОК 1300 ВТ
Модель: PC1300RT
Удовлетворяет требованиям следующих директив Совета:
Директива о машинном оборудовании 2006/42/EC
Директива по электромагнитной совместимости 2014/30/EU
Директива ЕС об ограничении использования некоторых
вредных веществ в электрическом и электронном оборудовании
2015/863, дополнение к Директиве 2011/65/EU

и соответствует следующим нормам:

EN62841-1:2015	IEC 62321-3-1:2013
EN62841-2-17:2017	IEC 62321-4:2013+AMD1:2017CSV
EN55014-1:2017	IEC 62321-5:2013
EN55014-2:2015	IEC 62321-6:2015
EN 61000-3-2:2014	IEC 62321-7-1:2015
EN 61000-3-3:2013	IEC 62321-7-2:2017
IEC 62321-1:2013	IEC 62321-8:2017
IEC 62321-2:2013	ISO 17075:2007

RU

Ричи ПЕРМАЛ (Richie PERMAL)

Руководитель отдела контроля качества поставщиков

Официальный представитель Жюльен Ледин (Julien Ledin), руководителя отдела качества ADEO

ADEO Services 135 Rue Sadi Carnot — CS 00001 59790 RONCHIN — France (Франция)

Подписано в Шанхае 24/06/2019

Серийный номер: см. на задней странице обложки.

Две последние цифры года присвоения маркировки CE: 19

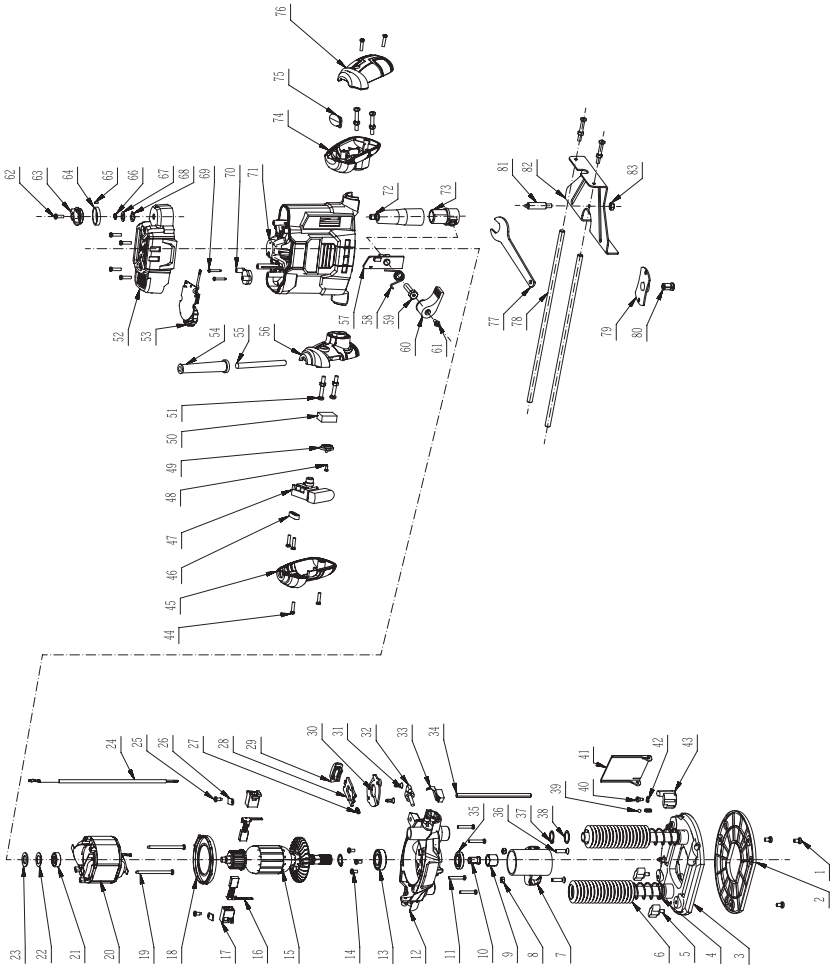
76
75
74
62
63
64
65
66
67
68
69
70
71
72
73
81
82
83
52
53
54
55
56
57
58
59
60
61
77
78
79
80
51
50
49
48
47
46
45
44
24
25
26
27
28
29
30
31
32
33
34
41
42
43
39
40
35
36
37
38
23
22
21
20
19
18
17
16
15
14
13
12
11
10
9
8
7
6
5
4
3
1
2

RU

Serial No.: 20171400DDMMYY01XXXXXX

N° de série : 20171400DDMMYY01XXXXXX

N.º de serie: 20171400DDMMYY01XXXXXX

N.º de série: 20171400DDMMYY01XXXXXX

N. di serie: 20171400DDMMYY01XXXXXX

Αρ. σειράς: 20171400DDMMYY01XXXXXX

Nr seryjny: 20171400DDMMYY01XXXXXX

Серийный номер: 20171400DDMMYY01XXXXXX

Серійний №: 20171400DDMMYY01XXXXXX

Nr. de serie: 20171400DDMMYY01XXXXXX

* Garantie 2 ans / 2 años de garantía / Garantia de 2 anos / Garanzia 2 Anni / Εγγύηση 2 ετών / 2 lata gwarancji / Гарантия 2 года / Гарантія 2 років / Garanție 2 ani / 2-years guarantee

FR ADEO Services - 135 Rue Sadi Carnot - CS 00001
59790 RONCHIN - France

RU ООО ЛЕРУА МЕРЛЕН ВОСТОК, 141031, Московская область,
Мытищинский район, г. Мытищи, Осташковское шоссе,
д.1, РОССИЯ

UA ТОВ «Леруа Мерлен Україна»,
вул. Полярна 17а, м. Київ 04201, Україна

Made in P.R.C. 2019